Руководство по установке и быстрому запуску

2.8" Сенсорный терминал доступа

Версия : 1.0

Дата : Апрель, 2015

Дизайн и технические характеристики могут быть изменены без предварительного уведомления.

www.us-plast.ru

Содержание

Меры безопасности 1

1. Комплектация 2

2. Обзор панели управления 3

3. Структура системы 4

4. Монтаж 5

4.1 Монтаж устройства 5

4.2 Подключение внешнего оборудования 6

4.3 Тестирование и проверка после установки 9

4.4 Кнопка перезагрузки и датчик вскрытия 10

5. Руководство по быстрому запуску 11

5.1 Настройки связи 11

5.2 Системные настройки 12

5.3 Настройки доступа 12

5.4 Управление пользователями 14

5.5 Верификация 17

www.us-plast.ru

5.6 Управление данными 18

5.7 Управление USB-накопителем 19

5.8 Просмотр журнала доступа 19

6. Дополнительная информация 20

www.us-plast.ru

Меры безопасности

Благодарим за использование нашей продукции. Прежде чем приступить к использованию данного изделия, рекомендуется внимательно ознакомиться с настоящим руководством для ознакомления и предотвращения возможных повреждений.

Важные заметки

· Не размещайте устройство под прямыми солнечными лучами.
· Используйте стабилизированный источник питания постоянного тока 12V (приобретается отдельно; рекомендуется использовать источник бесперебойного питания с опцией резервного аккумулятора, чтобы избежать отключения питания).
· Не размещайте устройство в уязвимом месте, где оно может подвергаться вандализму.

Перед установкой

1. Перед установкой отключите электропитание, чтобы избежать травмы и повреждения внутреннего и внешнего оборудования.
2. Сначала подключите заземление (GND) для предотвращения электростатического повреждения устройства.
3. В конце подключите источник питания DC 12V к устройству. Если устройство работает неправильно, перед осмотром или разборкой отключите его от питания. Проведение подключения при поданном напряжении может привести к повреждению терминала, которое не покрывается гарантией.
4. Установите устройство на комфортной высоте, обычно от 1,4 до 1,5 метров от земли.
5. После установки удалите защитную пленку с дисплея устройства и сенсора отпечатков пальцев.
6. Для предотвращения случайной блокировки при проверке кнопки выхода, рекомендуется, чтобы внутри помещения находился человек.
7. Запустите функцию автоматического тестирования, чтобы подтвердить успешную установку.
8. Чтобы продлить срок службы устройства, используйте функцию автоматического сна; время сна можно настроить в меню параметров системы.
9. Номинальное напряжение устройства составляет DC 12V, а номинальный ток - 300 мА. Использование неправильного напряжения может привести к повреждению устройства или неправильной работе электрического замка двери (если установлен).

www.us-plast.ru

10. Неправильное подключение может привести к перегоранию основной платы устройства и считывающего датчика отпечатков пальцев. Повреждения, возникшие из-за неправильного подключения, не покрываются гарантией.
11. Используйте только комплектный блок и шнур питания. Не пытайтесь удлинить шнур, обрезав его и соединив.
12. Если используется режим RS485 для связи с ПК, используйте специализированные кабели RS485 и активный преобразователь RS232/485. Если длина кабеля RS485 превышает 100 метров, рекомендуется использовать 120-омную завершающую нагрузку.
13. Для получения дополнительной информации обратитесь к руководству пользователя и инструкции по эксплуатации.

1. Комплектация

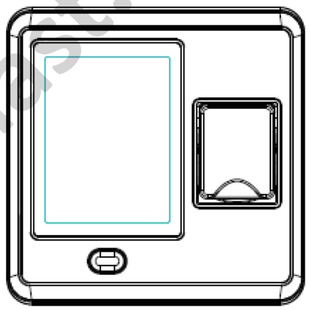

1 Устройство контроля доступа

1 Отвёртка

4 диода (FR107)

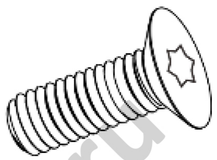

1 звездообразный винт

4 Дюбеля/саморезы

1 CD

www.us-plast.ru

2. Обзор панели управления

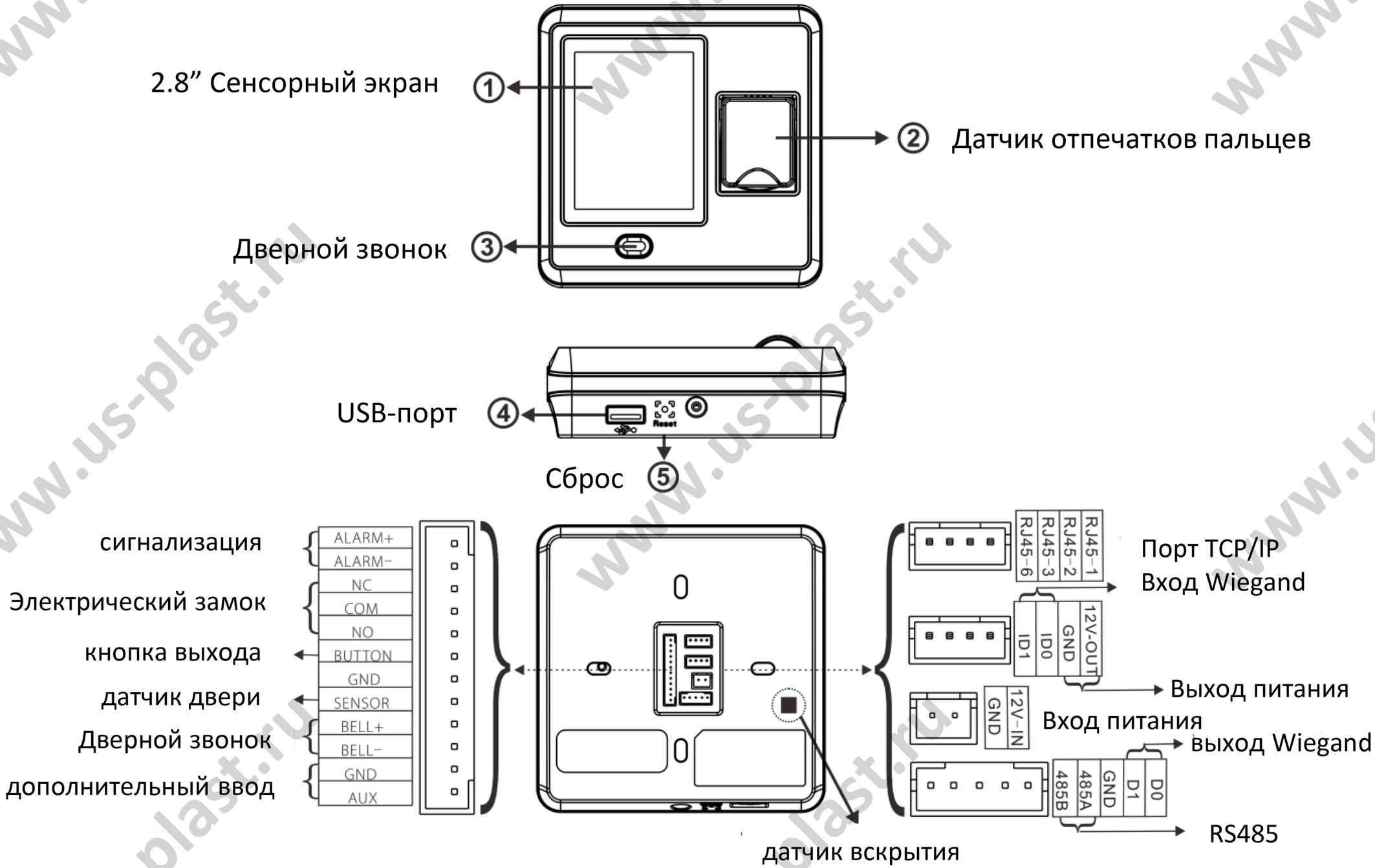

3. Структура системы

Прямое подключение к ПК через TCP/IP

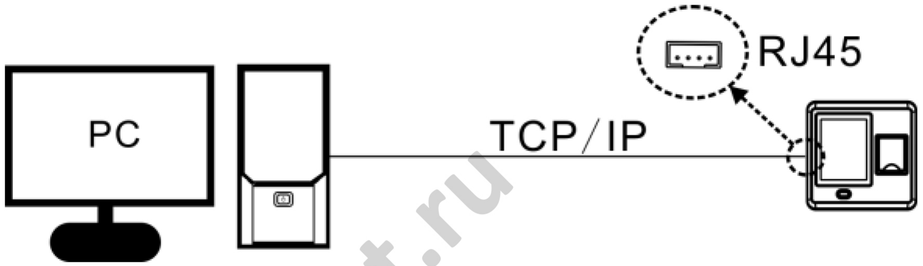

Подключен к ПК через сеть TCP/IP

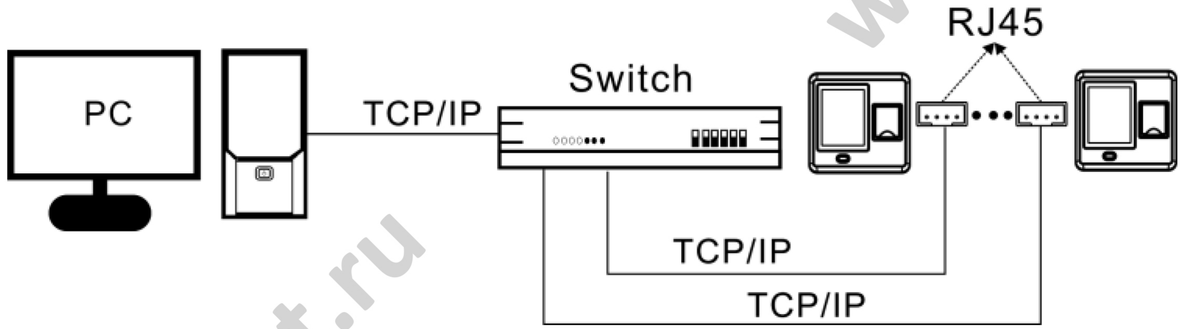

Подключение к ПК через сеть RS485

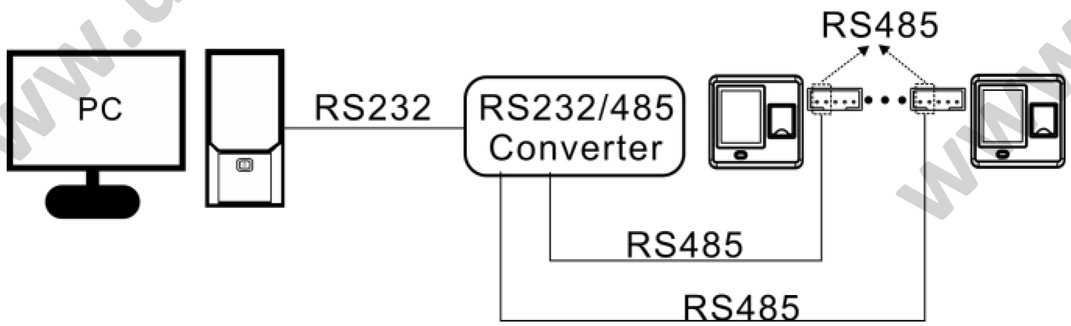

Схема подключения

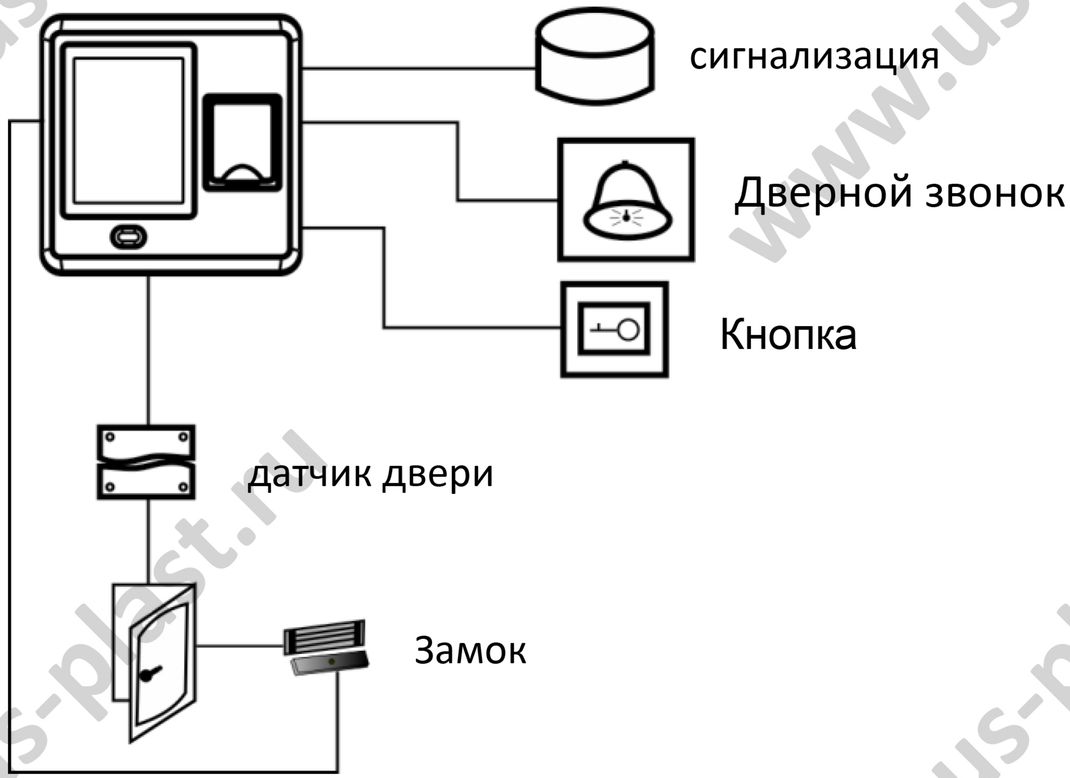

www.us-plast.ru

4. Монтаж

4.1 Монтаж устройства

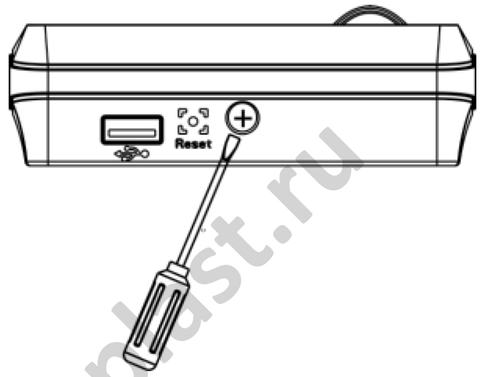

1. Открутите нижний винт.

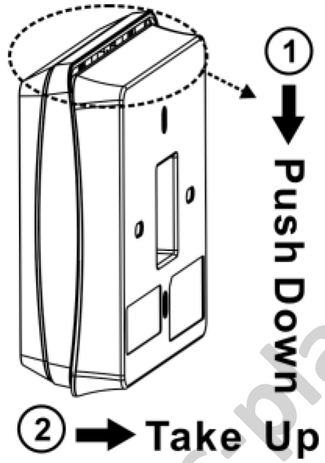

2. Снимите заднюю крышку

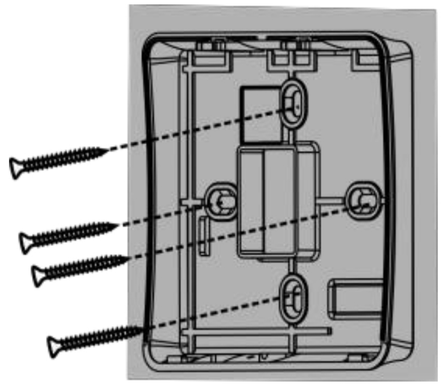

3. Закрепите заднюю крышку на стене с помощью отвертки.

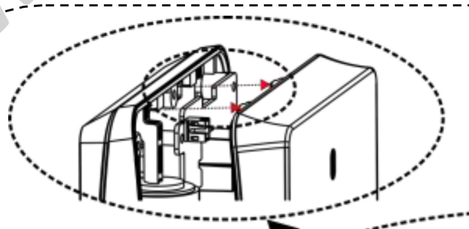

4. Закрепите устройство на задней крышке.

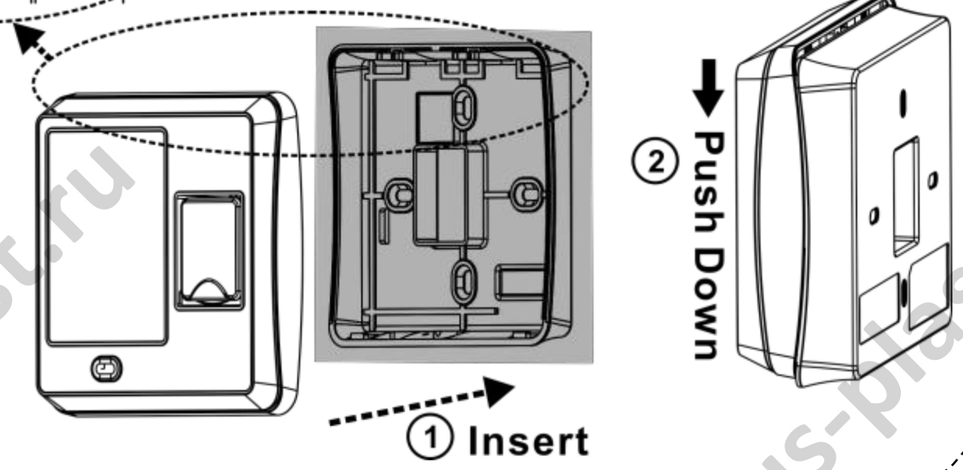

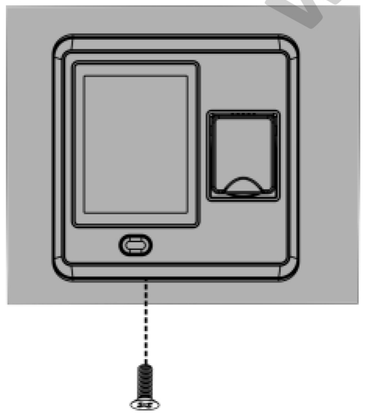

5. Затяните нижний винт.

www.us-plast.ru

4.2 Подключение внешнего оборудования

Внимание: перед подключением убедитесь, что питание отключено, иначе можно повредить устройство.

- Подключение датчика двери
- Кнопка подключения
- Подключение сигнализации
- Подключение дверного звонка

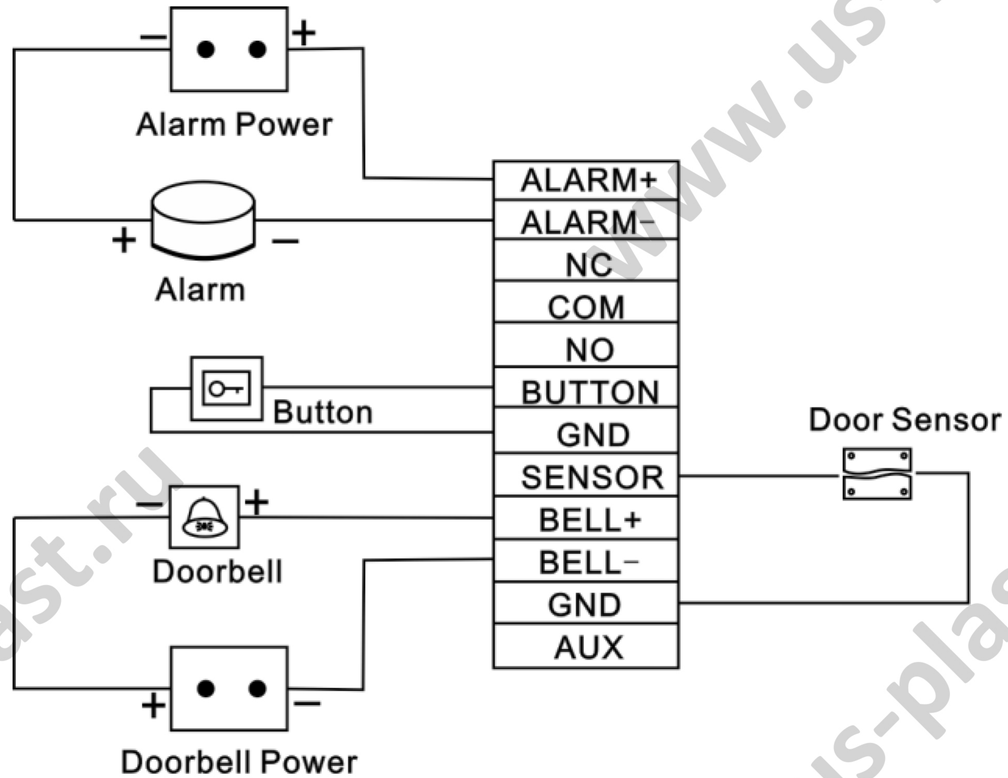

● Подключение замка:

Выбор замка для двери: Выбор замка зависит от типа двери. Электрические замки могут быть ударными или шпингалетными, магнитные замки, турникеты и шлагбаумы - все эти варианты зависят в первую очередь от типа архитектуры двери и, во-вторых, от требуемой прочности крепления. Проконсультируйтесь с вашим поставщиком для получения более подробной информации.

Подключение с помощью электрического замка: После проверки подлинности пользователя устройство будет выдавать сигнал разблокировки. Устройство поддерживает режимы "Нормально открыт" (NO LOCK) и "Нормально закрыт" (NC LOCK).

NO LOCK: дверь обычно находится в открытом состоянии при включенном питании и закрывается при выключении питания.

NC LOCK: дверь обычно находится в закрытом состоянии при включенном питании и открывается при выключении питания. Устройство может подавать напряжение непосредственно на электрический замок. См. **рисунок 1 и 2** (Убедитесь, что к контактам замка подается правильное напряжение и проверьте токовые характеристики замка).

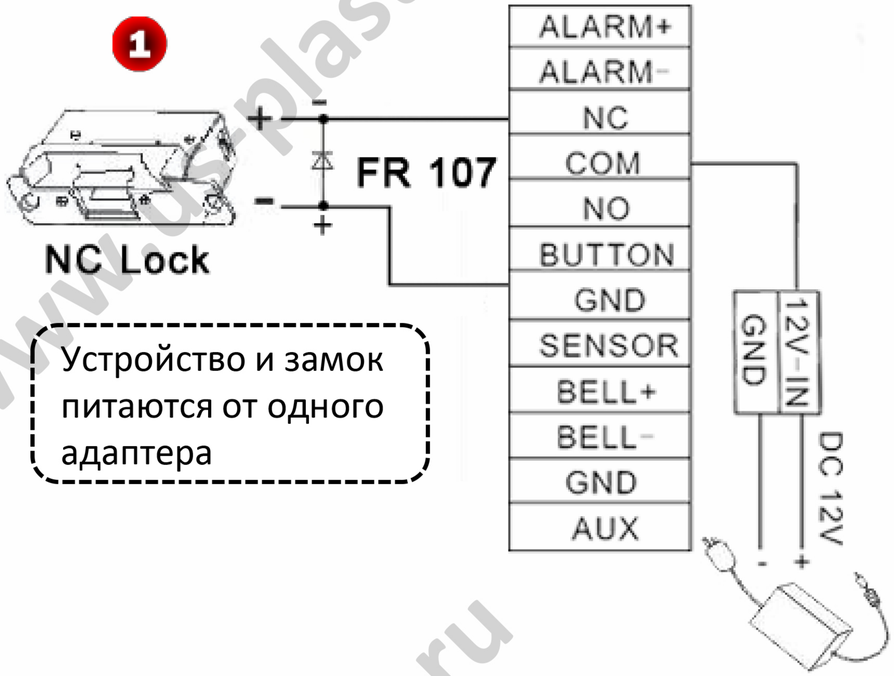

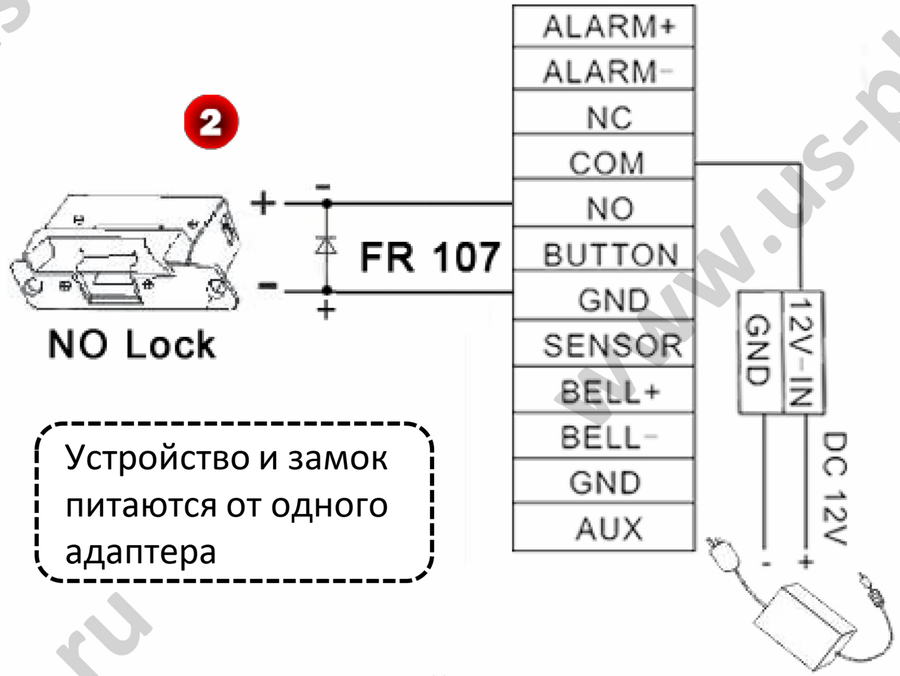

Однако в следующих трех сценариях рекомендуется, чтобы замок имел независимый источник питания и НЕ питался от устройства; показано на рис. 3, 4

- Если напряжение замка не составляет 12В постоянного тока.
- Если замок работает на напряжении 12В постоянного тока, но требует более 1А (ампера).
- Если расстояние между устройством и замком двери превышает 4,5 метра.

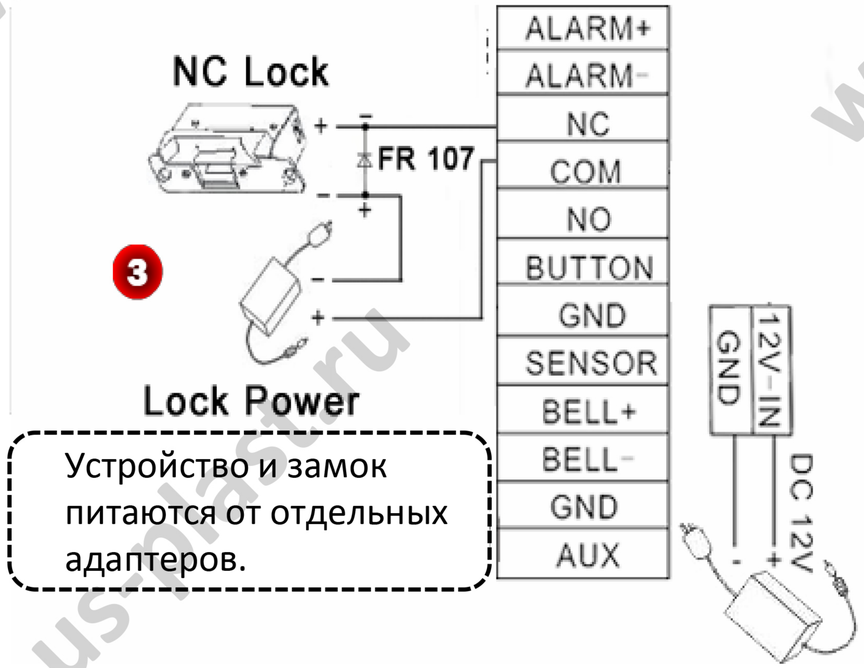

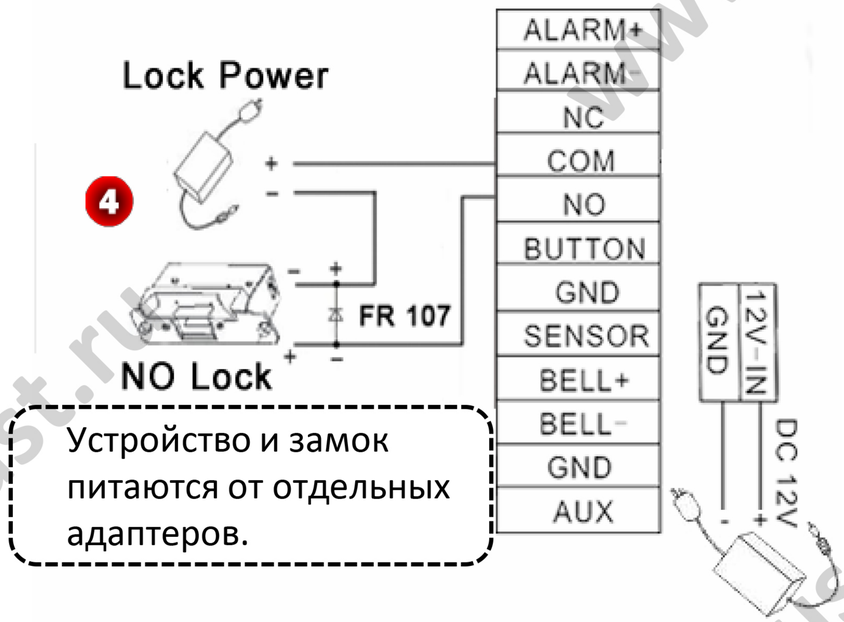

- ## Подключение через RS485

Системы RS-485 используют конфигурацию шины для соединения передатчика с приемником.

- ## Функция Wiegand

Выход Wiegand: Это устройство предоставляет стандартный выход Wiegand 26, который может использоваться в качестве считывающего устройства. Расстояние от контроллера до устройства не должно превышать 15 метров (Если необходимо передавать сигнал на большее расстояние или вокруг есть помехи, рекомендуется использовать усилитель сигнала Wiegand. Подробнее см. на рис. 6).
Вход Wiegand: Устройство с функцией ввода Wiegand может быть подключено к внешнему считывателю карт. Устройство и считыватель карт могут быть установлены соответственно внутри и снаружи двери, управляя замком и контролируя вход и выход вместе (Подробнее см. на рис. 6).

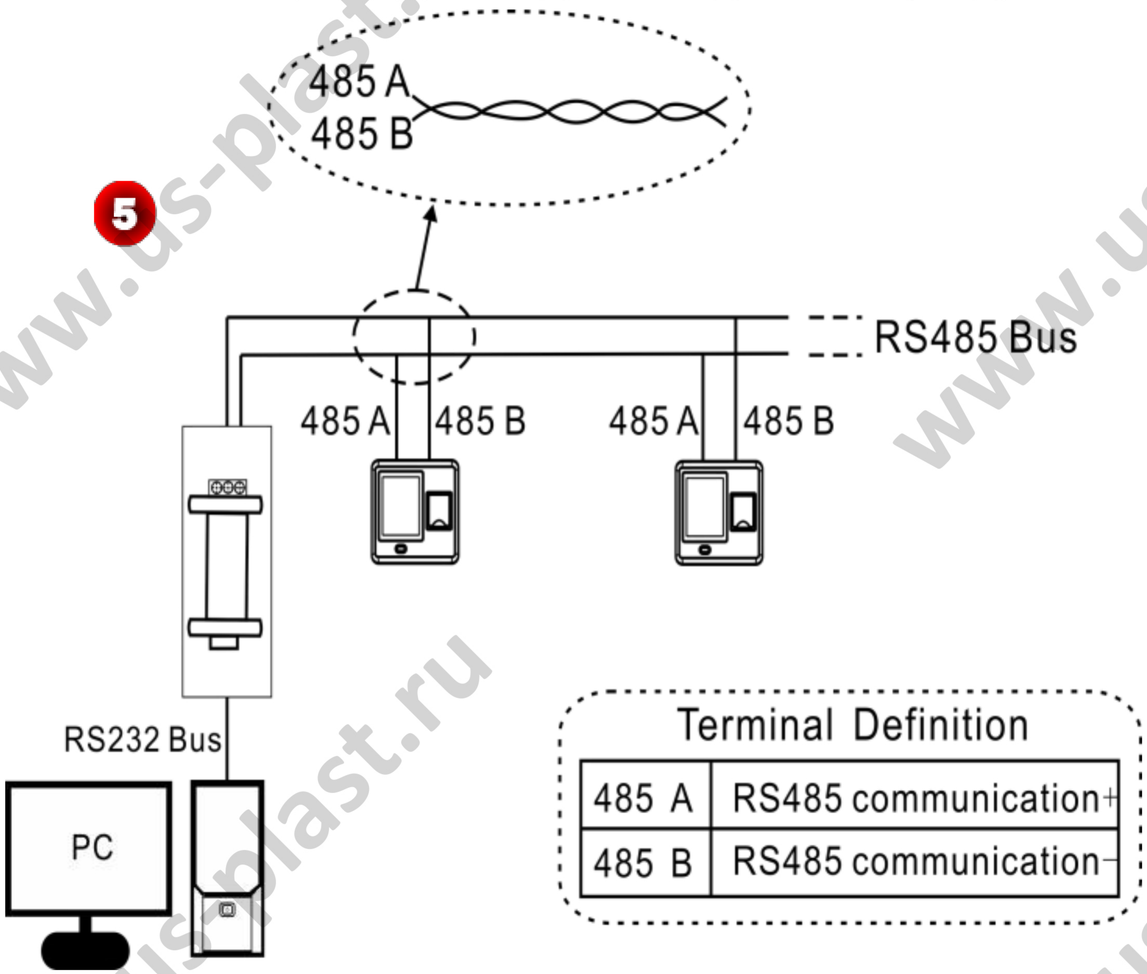

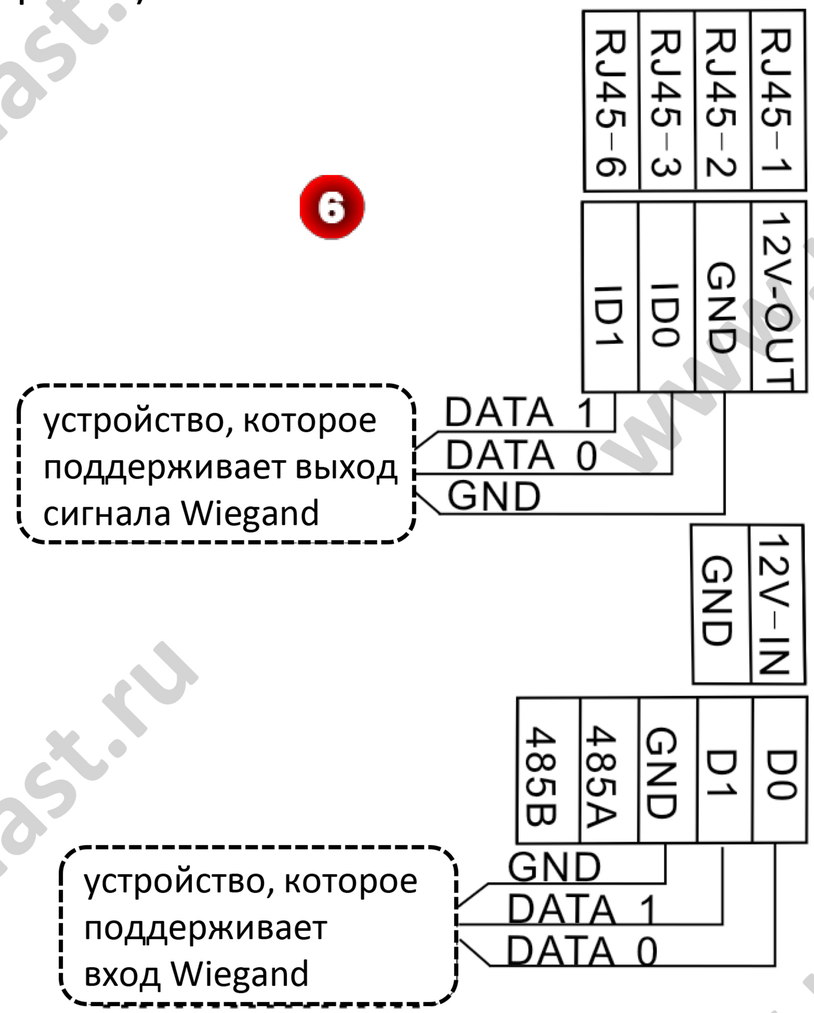

Примечание: Независимо от того, питается ли устройство от контроллера доступа или нет, заземляющие контакты обоих устройств должны быть должным образом соединены между собой, чтобы обеспечить надежную передачу сигнала Wiegand.

- Подключение питания: показано на рисунке 7.

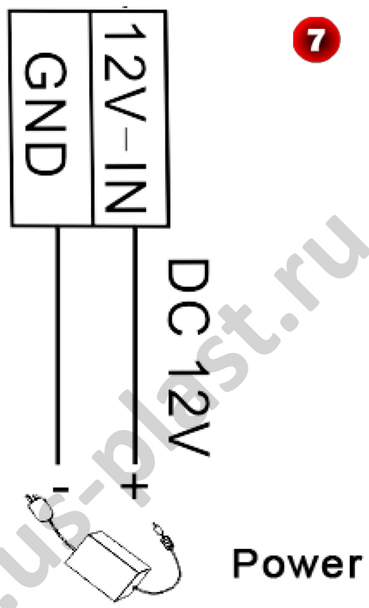

4.3 Тестирование и проверка после установки

Перед включением питания выполните тестовую проверку, чтобы убедиться, что драйвер замка работает исправно.

1. После включения питания начинает мигать зеленый светодиод.
2. Перейдите в [Главное меню] > [Система] > [Автоматический тест].
3. Перейдите в [Главное меню] > [Управление пользователями] > [Новый пользователь] > [Отпечаток пальца], зарегистрируйте отпечаток пальца и используйте его для проверки работы системы контроля доступа и замка двери.
4. Если нет никаких проблем, удалите зарегистрированный отпечаток пальца.

www.us-plast.ru

4.4 Кнопка перезагрузки и датчик вскрытия

Перезагрузка: Если устройство не работает из-за ошибки операции или других непредвиденных ситуаций, вы можете перезагрузить его с помощью кнопки Reset. Чтобы выполнить сброс устройства, используйте маленький инструмент (например, штифт или скрепка), чтобы нажать кнопку сброса (отмечена как Reset на рисунке 8), находящуюся на нижней стороне устройства.

Примечание: При выполнении сброса не происходит удаление сохраненных данных (например, шаблонов, транзакций, настроек). Эта информация будет доступна сразу после восстановления питания.

Датчик вскрытия (Tamper Switch) расположен на задней части устройства (как показано на рисунке 9). Когда устройство обнаруживает, что его пытаются "вскрыть", оно отправляет сигнал тревоги. Если администратор потерян, вы можете подождать 30 секунд (раздастся короткий звуковой сигнал), после того как устройство будет снято с крепления на стене, затем нажать датчик вскрытия три раза, чтобы получить доступ к меню устройства.

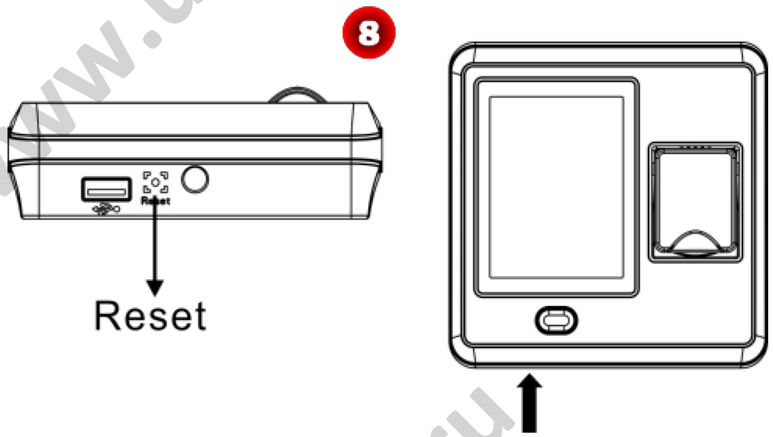

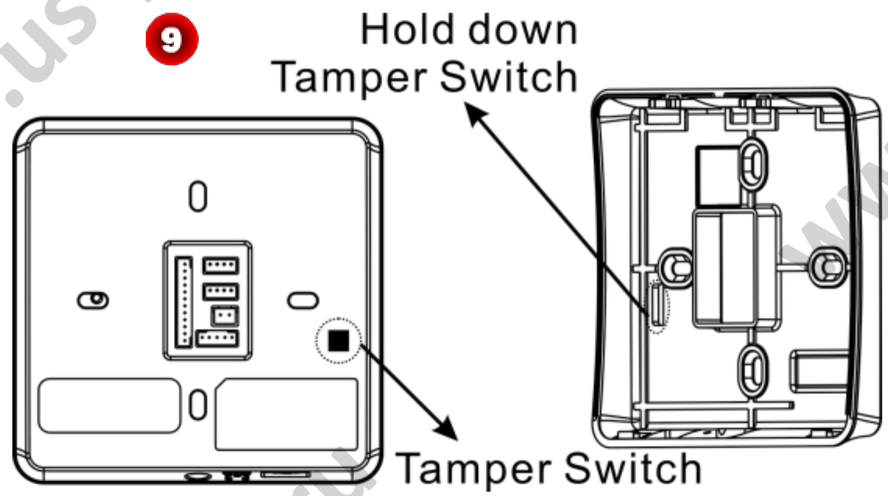

www.us-plast.ru

5. Руководство по быстрому запуску

Нажмите , чтобы войти в главное меню, которое включает в себя управление пользователями (User Mng), настройки доступа (Access), настройки связи (Comm.), системные настройки (System), управление данными (Data Mng) и управление USB-накопителем (U-диск).

5.1 Настройки связи

Нажмите кнопку [Связь.] в главном меню, чтобы войти в интерфейс настроек коммуникации (Связь), как показано на рисунке 1.

Сеть: Для настройки IP-адреса (значение по умолчанию - 192.168.1.201), маски подсети (значение по умолчанию - 255.255.255.0) и шлюза (значение по умолчанию - 192.168.1.254) для устройства.
RS485: Для установки скорости передачи данных для коммуникации между устройством и ПК.
Безопасность: Для установки идентификатора устройства и пароля для соединения между устройством и ПК. Пароль по умолчанию - 0 (без пароля).
Wiegand: Для настройки функции Wiegand.

5.2 Системные настройки

Нажмите [Система] в главном меню, чтобы войти в интерфейс настроек системы (System), как показано на рисунке 2.

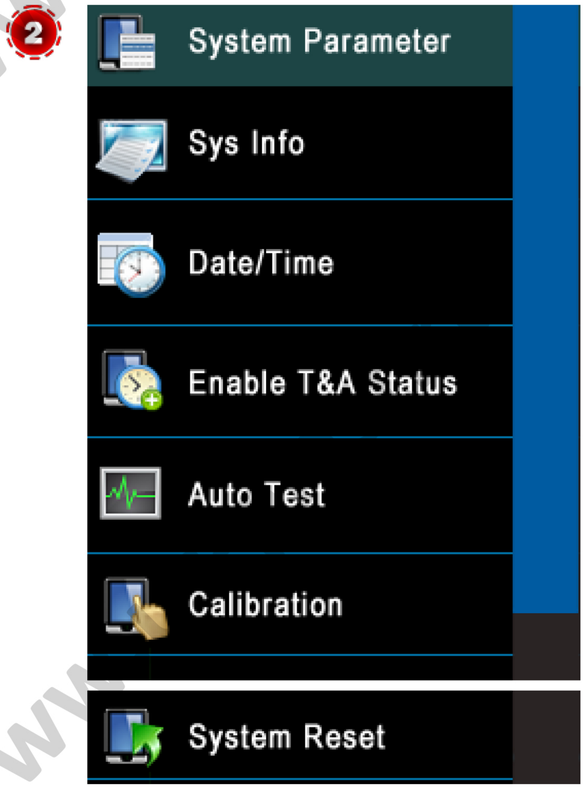

Параметры системы: Установите порог (1:1), порог сопоставления (1:N), формат даты, время ожидания, включение звуковых сигналов/голоса и настройте громкость по необходимости.
Дата/время: Установите необходимую дату и время на устройстве.
Включить T&A: Включить/отключить функцию T&A и автоматическое переключение по необходимости. Кроме того, можно установить время автоматического переключения для каждого статуса.
Авто-тест: Тест TFT-экрана, тест сенсора и тест RTC.
Калибровка: Калибровка сенсорного экрана.
Сброс системы: Восстановление всех параметров системы до заводских настроек по умолчанию.

5.3 Настройки доступа

Нажмите кнопку [Access] в главном меню, чтобы войти в интерфейс настройки доступа (Access), как показано на рисунках 3 и 4.

www.us-plast.ru

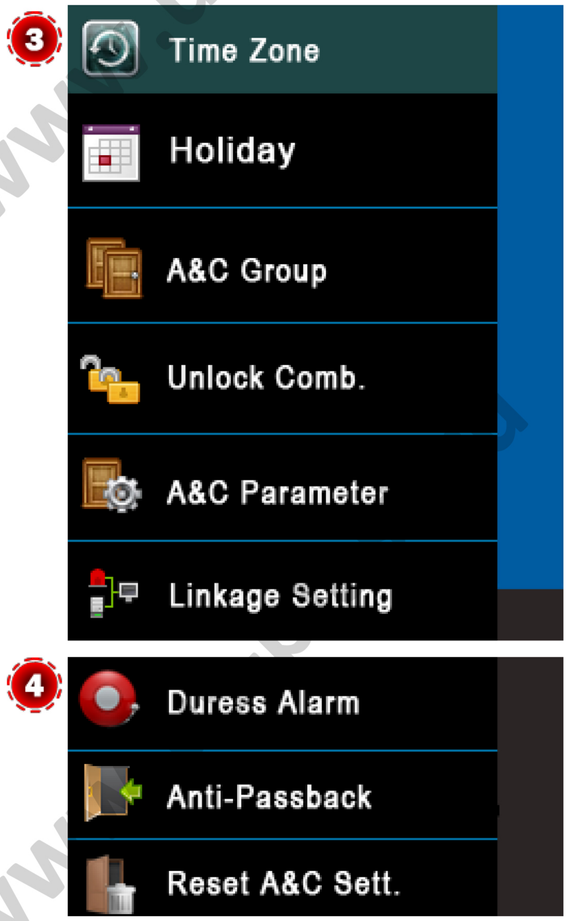

Часовой пояс: Добавление часовых поясов. Устройство контролирует доступ в соответствии с часовыми поясами.
Праздники: Добавление праздничных дней для доступа и выбор соответствующего часового пояса.
Группа доступа: Группа доступа относится к одному выбранному часовому поясу или нескольким выбранным часовым поясам, которые могут быть открыты при проверке. (Примечание: Группа доступа должна быть установлена в настройках доступа.)
Комбинация разблокировки: Добавление комбинации разблокировки для устройства.

Примечание: Общее количество пользователей в группе доступа должно быть равно или меньше 5.
Параметры A&C: Настройка замка (S), задержка датчика двери (S), режим датчика двери (Открыть, закрыть или нет), задержка сигнала тревоги (S), количество сигналов тревоги, часовой пояс закрытия/открытия и использование праздничных дней.
Настройки Связи: Чтобы узнать о конкретном методе настройки, см. раздел «Настройки связи».
Аварийная Сигнализация: установка требуемого времени задержки тревоги по принуждению.
Антипроход: Установка функции антипрохода для устройства.
Сброс Настроек A&C: Сброс всех настроек доступа к заводским значениям по умолчанию и автоматического перезапуска устройства.

www.us-plast.ru

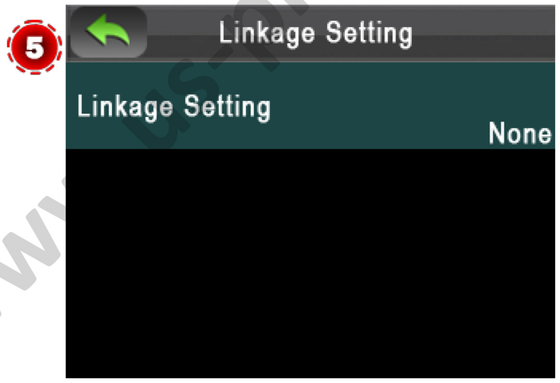

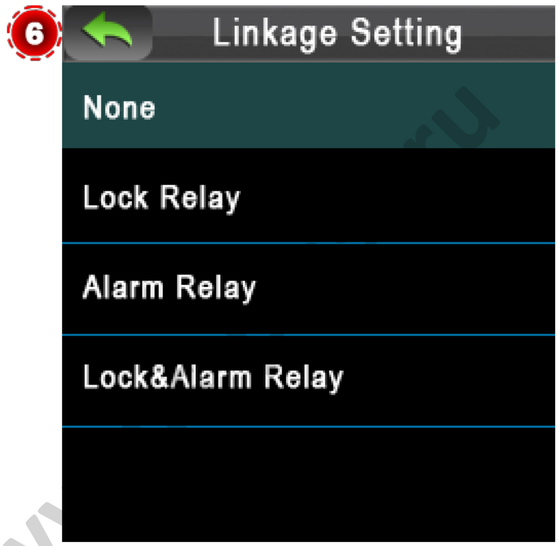

❍ Настройки связи

Устройство поддерживает функцию вспомогательного входа. При получении сигналов связи, устройство выполнит соответствующие операции связи в соответствии с типом операции, указанным в настройках связи.

Нажмите [Настройки связи] в настройках доступа, чтобы войти в интерфейс настроек связи; как показано на рисунке 5. Нажмите [Настройки связи], чтобы выбрать тип связи, как показано на рисунке 5.

- ✧ Реле замка: Устройство открывает замок после получения сигнала связи.
- ✧ Реле сигнализации: Сигнализация срабатывает после того, как устройство получает сигнал связи.
- ✧ Реле замка и сигнализации: Замок открывается, и сигнализация срабатывает после того, как устройство получает сигнал связи.

❍ Отмена связи

Нажмите , чтобы войти в главное меню. На экране появится сообщение "Отменить связь?". Нажмите [ОК], чтобы подтвердить и отменить связь.

5.4 Управление пользователями

Нажмите кнопку [Управление пользователями] в главном меню, чтобы войти в интерфейс управления пользователями (User Mng), показанный на рисунке 7:

7

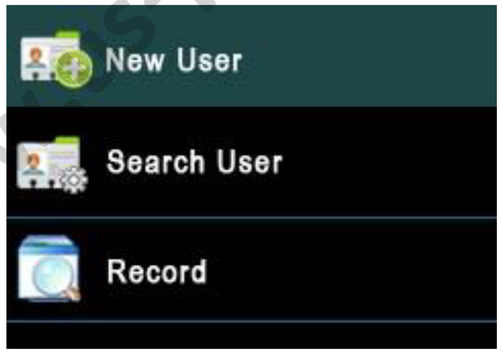

Новый пользователь: Введите номер идентификации (максимальная длина - 9 символов) и пароль (максимальная длина - 6 символов), установите роль пользователя (пользователь или администратор) и зарегистрируйте карту. Поиск пользователя: Введите номер идентификации и нажмите [OK], чтобы начать поиск. Вы также можете редактировать и удалять пользователя, а также установить его доступ. Запись: Введите номер идентификации и месяц, нажмите [Поиск], чтобы найти и просмотреть записи этого пользователя за указанный месяц.

8

- Регистрация FP (отпечатков пальцев)

1. Нажмите [FP] в меню [Новый пользователь], после чего откроется интерфейс [Зарегистрировать отпечаток пальца].
2. Следуйте инструкциям на экране, чтобы правильно поместить палец на датчик отпечатков пальцев три раза до успешного завершения регистрации. Система автоматически вернется к интерфейсу [Новый пользователь].
3. Нажмите для выхода, сохраните информацию о пользователе в соответствии с инструкциями на экране.

9

- Регистрация карты

1.Нажмите [Карта] в меню [Новый пользователь], чтобы открыть интерфейс [Регистрация карты].
2. Следуйте инструкциям на экране, чтобы провести карту над считывателем карт (над датчиком отпечатков пальцев). После успешной регистрации карты система автоматически вернется к интерфейсу [Новый пользователь].
3. Нажмите для выхода, сохраните информацию о пользователе в соответствии с инструкциями на экране.

www.us-plast.ru

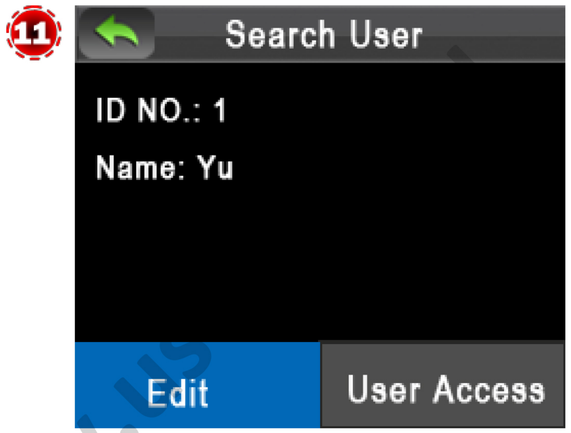

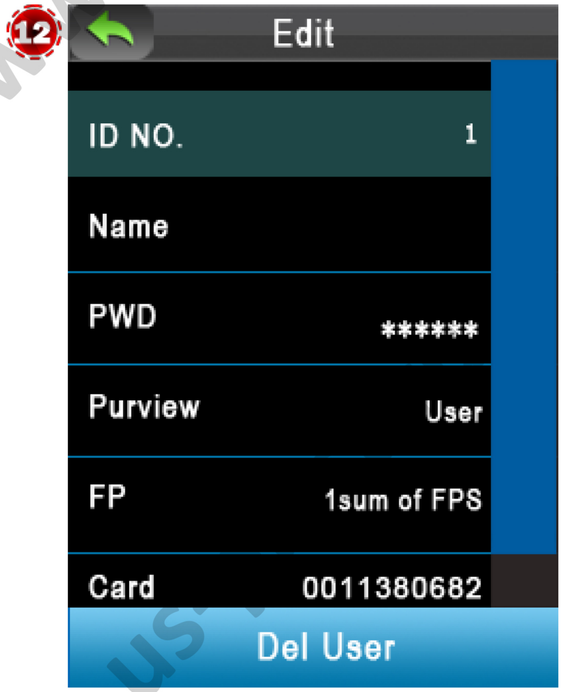

❍ Поиск пользователя

1. Нажмите кнопку [Поиск пользователя] в меню [Управление пользователями], как показано на рисунке 10.
2. Введите ID пользователя. (Примечание: вы можете нажать ← или [C], чтобы изменить или удалить неправильный ввод.)
3. Нажмите [OK], для поиска использования, как показано на рисунке 11.

❍ Редактирование пользователя

Отредактируйте добавленного пользователя. (Примечание: В интерфейсе поиска пользователей нажмите [Редактировать], чтобы перейти в режим редактирования, операции будут аналогичны операциям добавления нового пользователя.)

❍ Удаление пользователя

1. Нажмите [Удалить пользователя] в режиме редактирования, как показано на рисунке 12.
2. Нажмите [Удалить пользователя], чтобы войти в режим удаления пользователя. Выберите тип удаления (удаление пароля, удаление только идентификационной карты, удаление отпечатка пальца или удаление пользователя) и затем нажмите [OK], чтобы подтвердить и выполнить удаление.

Примечание:

(1) Устройство отображает операцию на основе информации, зарегистрированной пользователем. Например, если пользователь не зарегистрировал пароль, опция «Удалить пароль» не будет доступна.
(2) Если выбрано «Удалить пользователя», то информация о отпечатке пальца, пароле и карте доступа пользователя будет удалена.

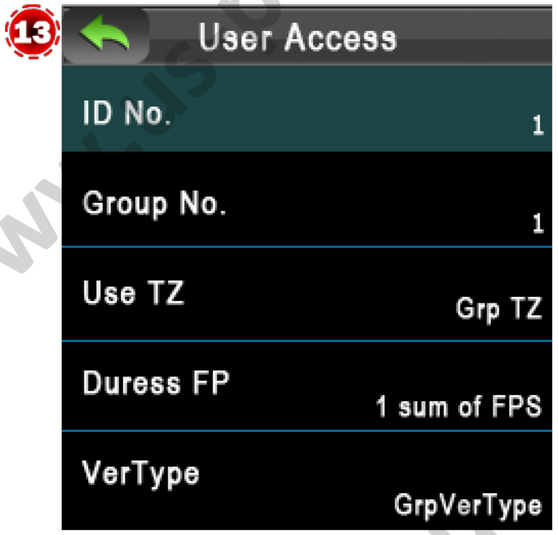

- Доступ пользователя

1. Нажмите [Доступ пользователя] в меню «Поиск пользователя», как показано на рис. 13.
2. Установите номер группы, часовой пояс и, при необходимости, выберите параметр "Duress FP"..

5.5 Верификация

- Верификация по отпечатку пальца или карте

Правильно поместите палец на датчик отпечатка пальца или проведите картой над считывателем (над датчиком отпечатка пальца). После успешной верификации, интерфейс будет отображен как показано на рисунке 14 (верификация по отпечатку пальца) или рисунке 15 (верификация по карте).

❍ Верификация по паролю

1.Нажмите ▦ для ввода номера ID (инструкции по вводу см. раздел "Поиск пользователя"), как показано на рисунке 16.
2.Нажмите [OK], чтобы ввести пароль.
3.Введите правильный пароль (тот же, что и при вводе номера ID), как показано на рисунке 17.
4.Нажмите [OK], чтобы подтвердить пароль, как показано на рисунке 18.

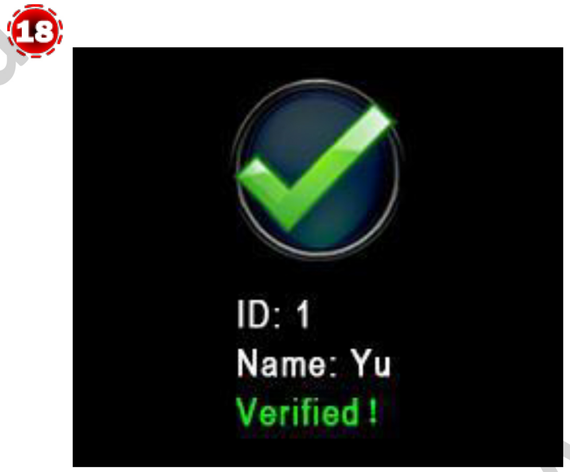

5.6 Управление данными

Нажмите [Управление данными] в главном меню, чтобы войти в интерфейс управления данными (Data Mng), показанный на Рисунке 19.

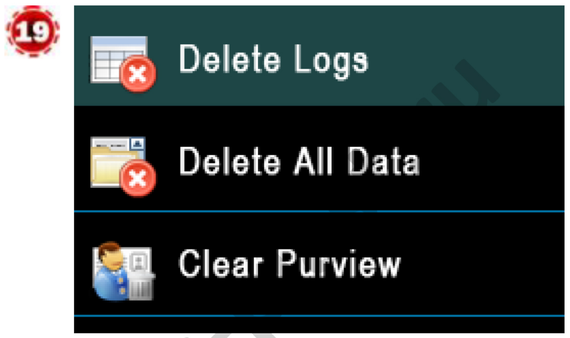

Удаление журналов: Удаляет все журналы посещений.
Очистить все данные: Удаляет все журналы посещений, информацию о пользователях, настройки часового пояса, праздничные дни, группы доступа и комбинации открытия замков.
Очистить привилегии: Устанавливает всех администраторов в режим обычных пользователей.

5.7 Управление USB-накопителем

Нажмите [USB-накопитель] в главном меню, чтобы войти в интерфейс управления USB-накопителем (U Disk), как показано на рисунке 20.

Загрузка журнала посещаемости: Для загрузки всех записей о посещаемости на USB-накопитель, импортируйте журналы в программное обеспечение Access 3.5 с помощью функции "Импорт данных с USB-накопителя" и просматривайте отчеты о доступе по необходимости.
Загрузить информацию на USB: для загрузки всей информации о пользователях на USB-накопитель.
Загрузить информацию с USB: для загрузки информации о пользователях (хранящейся на USB-накопителе) в устройство.
Обновление: В данном меню вы можете произвести обновление прошивки устройства. Для этого требуется наличие файла обновления на USB-накопителе.

5.8 Просмотр журнала доступа

1. Подключите устройство к сети.
2. Запустите программное обеспечение Access3.5.
3. Добавьте устройство в программное обеспечение, загрузите журналы с устройства (вы также можете использовать USB-накопитель для загрузки журналов), затем проанализируйте журналы и просмотрите отчеты о доступе по необходимости.

Программное обеспечение Access3.5 Security System представляет собой уникальное программное обеспечение. Для более подробных инструкций ознакомьтесь с руководством пользователя Access3.5 на прилагаемом CD-диске.

6. Дополнительная информация

Для системы контроля доступа необходимо следующее оборудование, которое не входит в стандартную комплектацию.

Name	Picture	Name	Picture
ПК	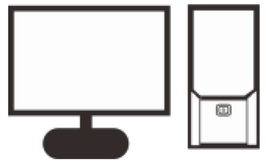	Замок	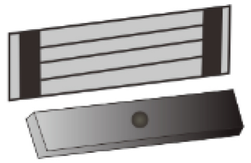
Датчик двери	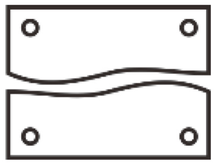	Кнопка	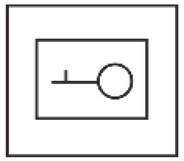
Сигнализация		Конвертер 485	
Панель управления доступом	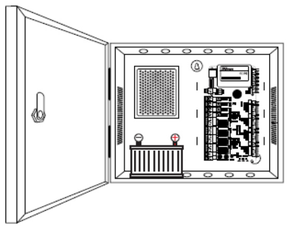	Сетевой кабель	
Дверной звонок	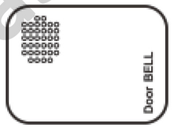		

www.us-plast.ru

www.us-plast.ru